200kN15ストローク油圧ジャッキ

仕　　様		
能力	200	kN
ストローク	15	mm
最低機械高	52	mm
シリンダー外径	88	mm
ヘッド径	48	mm
ピストン径	48	mm
受圧面積	30.2	cm^2
最高使用圧力	66.2	MPa
所要油量	0.05	L
重量	約2.1	kg

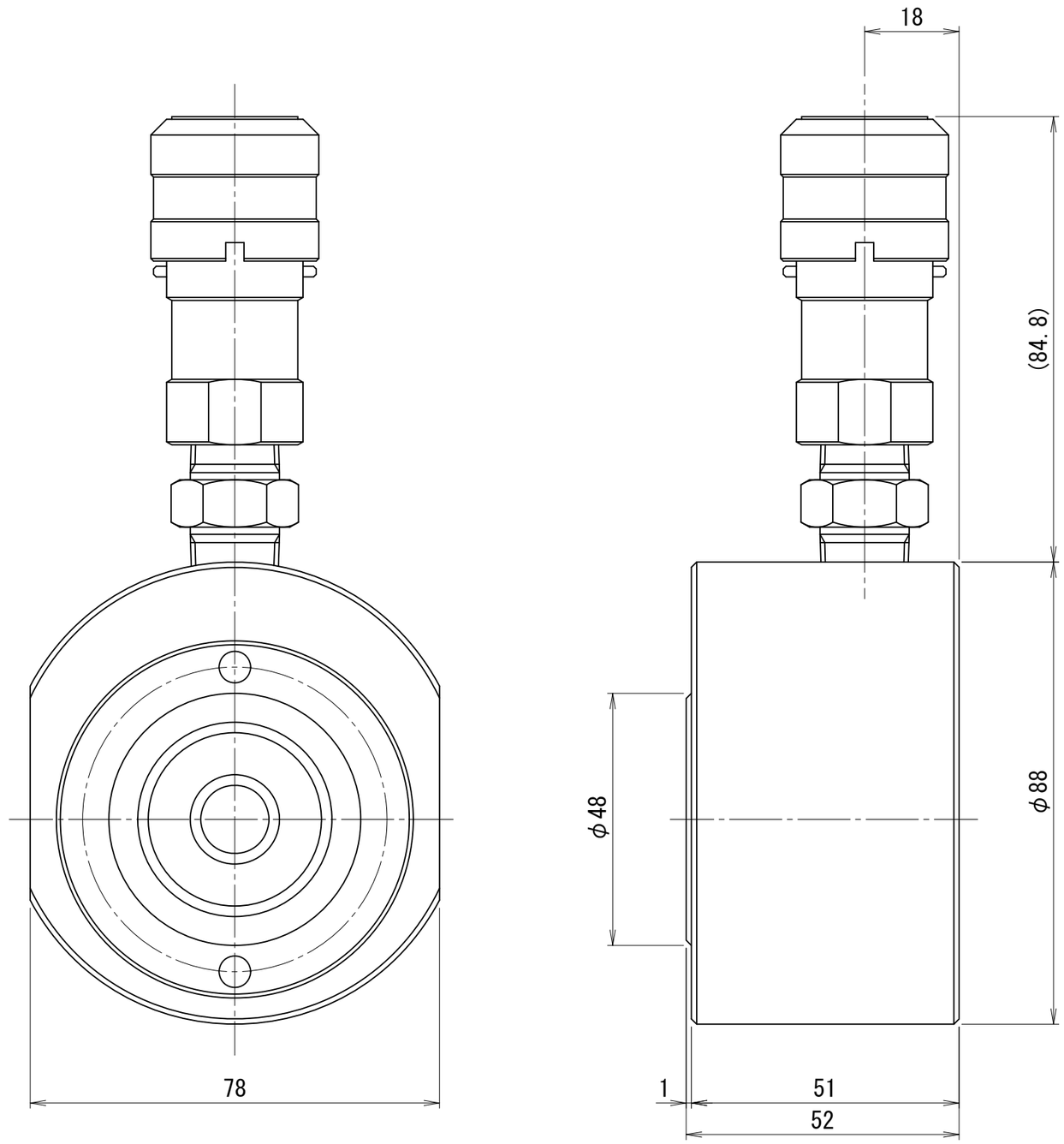

OTV-201.5