# 押引150kN1500ストローク両端クレビス付油圧ジャッキ

| 仕様 | | | | | | | |
|---|---|---|---|---|---|---|---|
| 能力 | 押 | 150 | kN | 受圧面積 | 押 | 63.6 | $cm^2$ |
| | 引 | 150 | kN | | 引 | 30.4 | $cm^2$ |
| ストローク | | 1500 | mm | 最高使用圧力 | 押 | 23.6 | MPa |
| 最低機械高 | | 2120 | mm | | 引 | 49.3 | MPa |
| 最低芯間距離 | | 2000 | mm | 所要油量 | 押 | 9.5 | L |
| シリンダー外径 | | 127 | mm | | 引 | 4.6 | L |
| ロッド径 | | 65 | mm | 重量 | | 約151 | kg |
| ピストン径 | | 90 | mm | | | | |

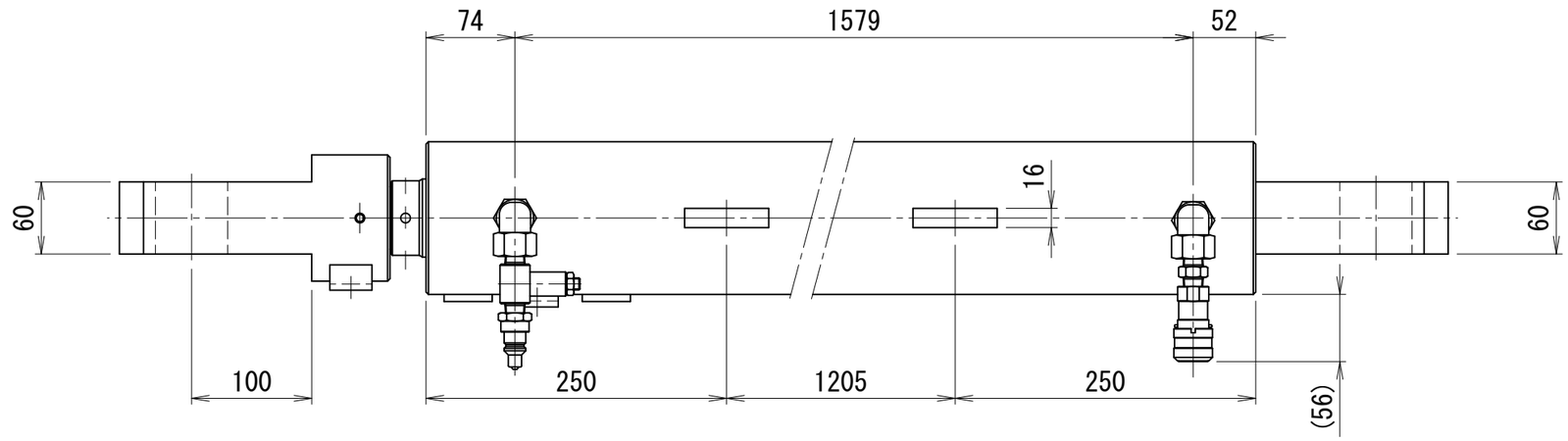


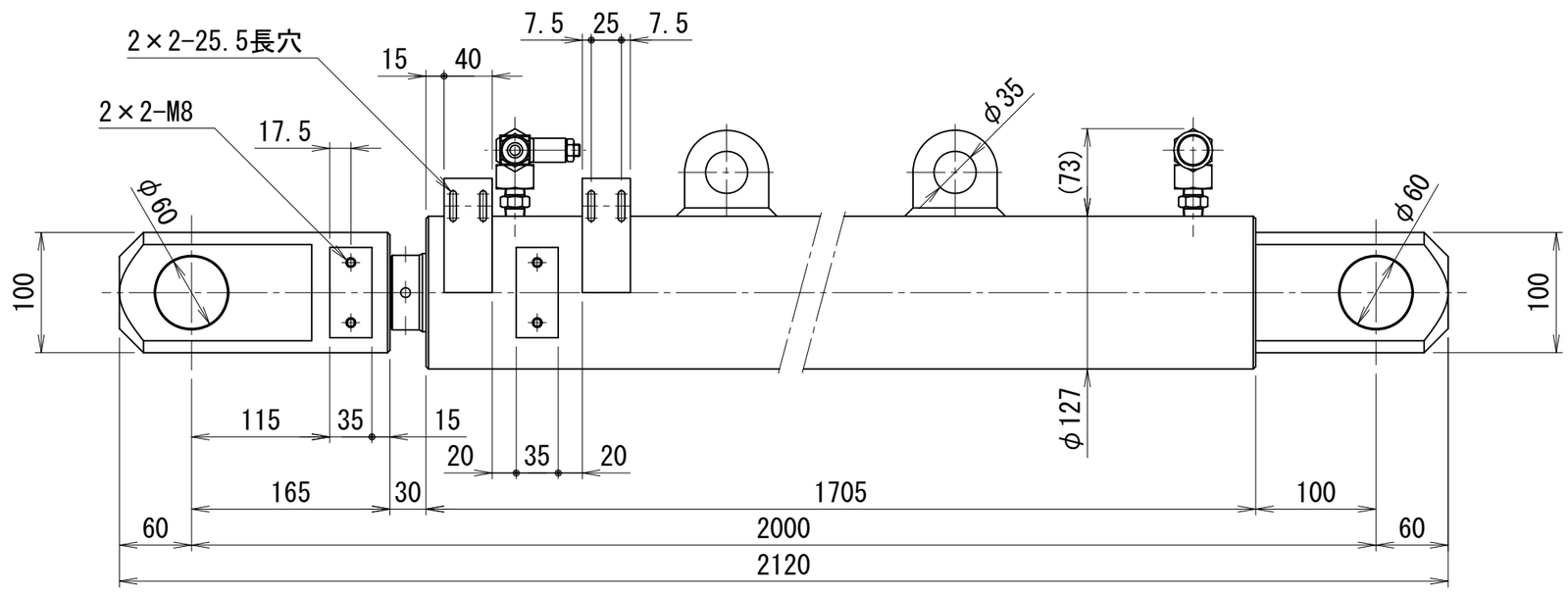


OTC-15150-A