押引150kN1500ストローク両端クレビス付油圧ジャッキ

仕様							
能力	押	150	kN	受圧面積	押	63.6	cm^2
	引	150	kN		引	30.4	cm^2
ストローク		1500	mm	最高使用圧力	押	23.6	MPa
最低機械高		2130	mm		引	49.3	MPa
最低芯間距離		2000	mm	所要油量	押	9.5	L
シリンダー外径		127	mm		引	4.6	L
ロッド径		65	mm	重量		約165	kg
ピストン径		90	mm				

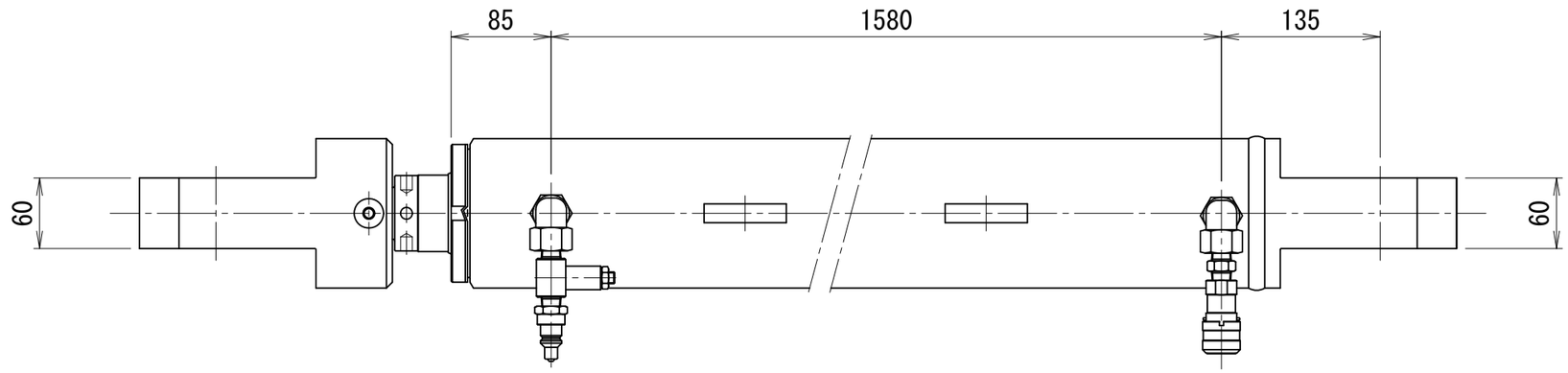

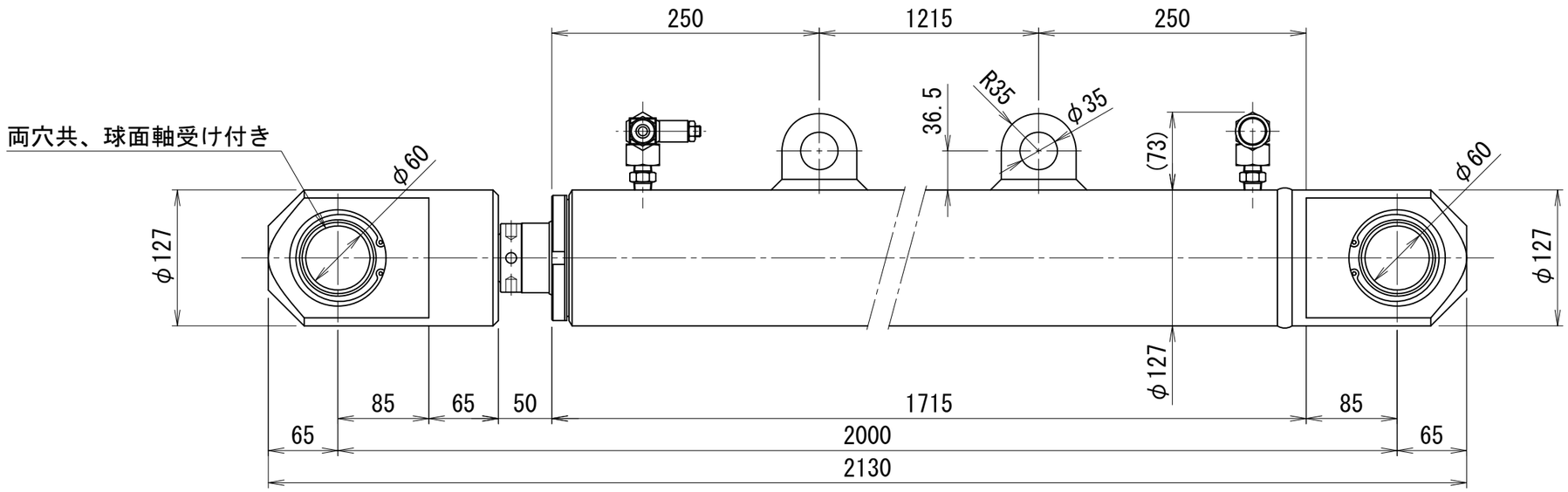

OTC-15150-B