2.2kW 電動油圧ポンプユニット

仕　　様			
使用ポンプ	ERL-5		
電動機	2.2kW-4P 200V 1台		
周波数		50(60)	Hz
回転数		1450(1740)	rpm
最高使用圧力	高圧	70	MPa
	低圧	7	MPa
吐出量	高圧	2.0	L/min
	低圧	8.9	L/min
貯油量		75	L
重量		約325	kg

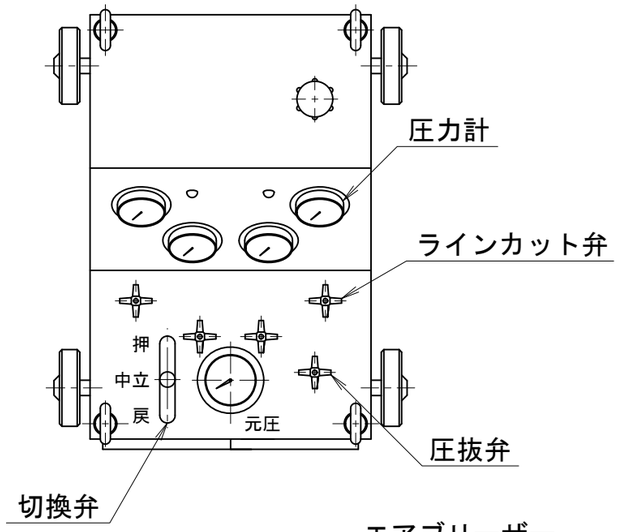

A矢示図

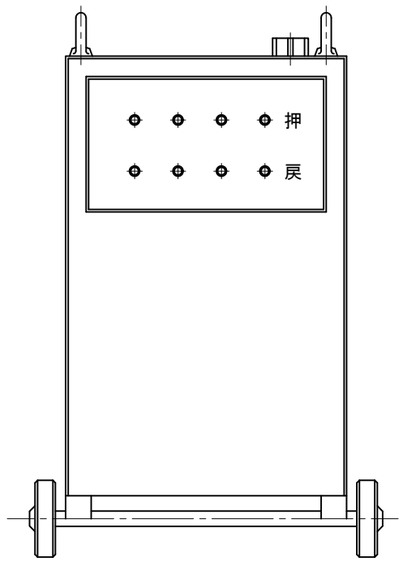

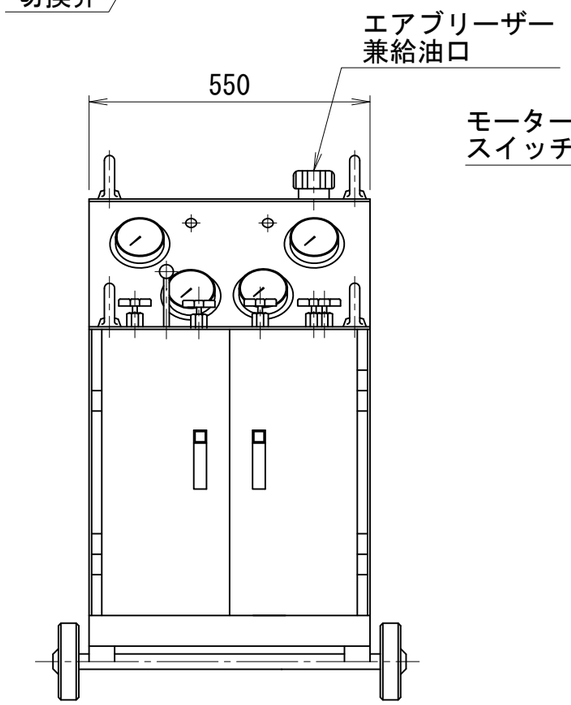

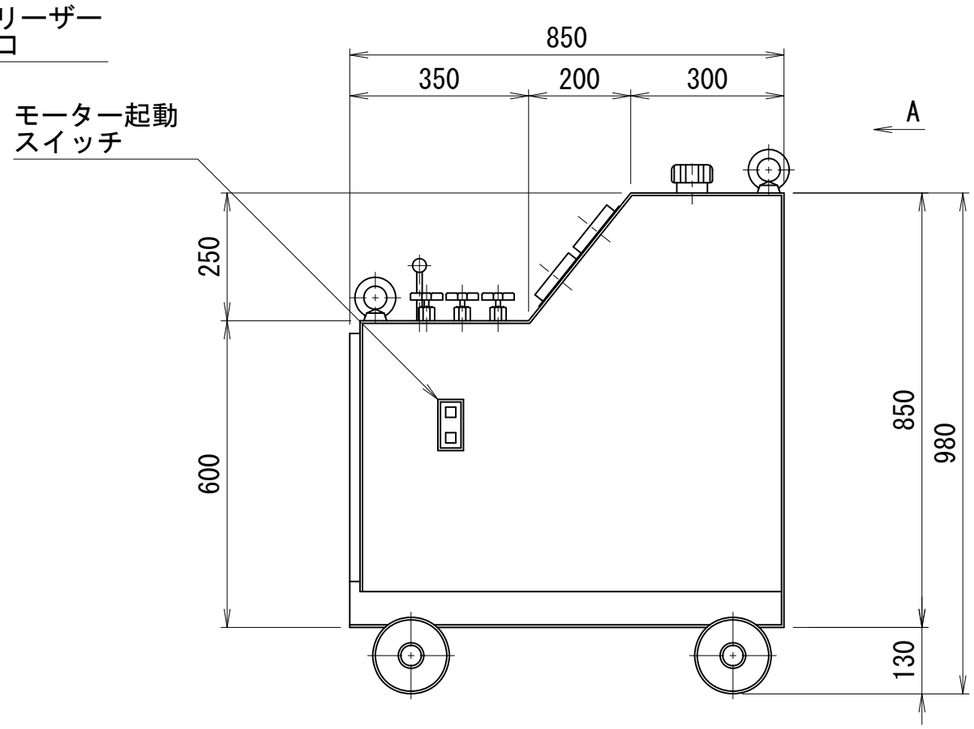

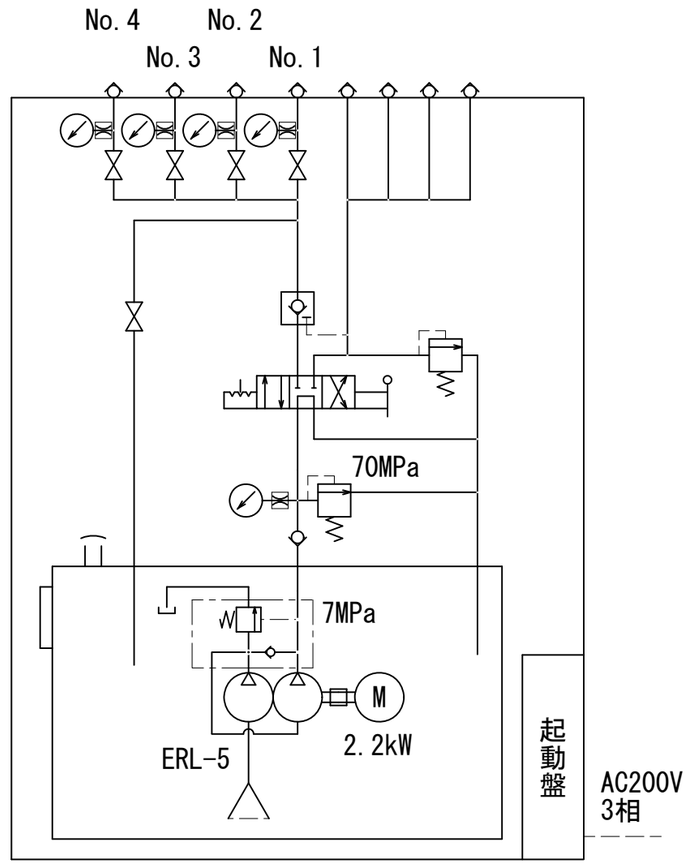

油圧回路図

OTP-5L-4P