46kN550ストロークトラニオン油圧ジャッキ

仕様							
能力	押	46	kN	受圧面積	押	33.2	cm^2
	引	24	kN		引	17.3	cm^2
ストローク		550	mm	最高使用圧力	押	13.9	MPa
最低機械高		847	mm		引	13.9	MPa
最低芯間距離		475	mm	所要油量	押	1.8	L
シリンダー外径		80	mm		引	0.95	L
ロッド径		45	mm	重量		約30	kg
ピストン径		65	mm				

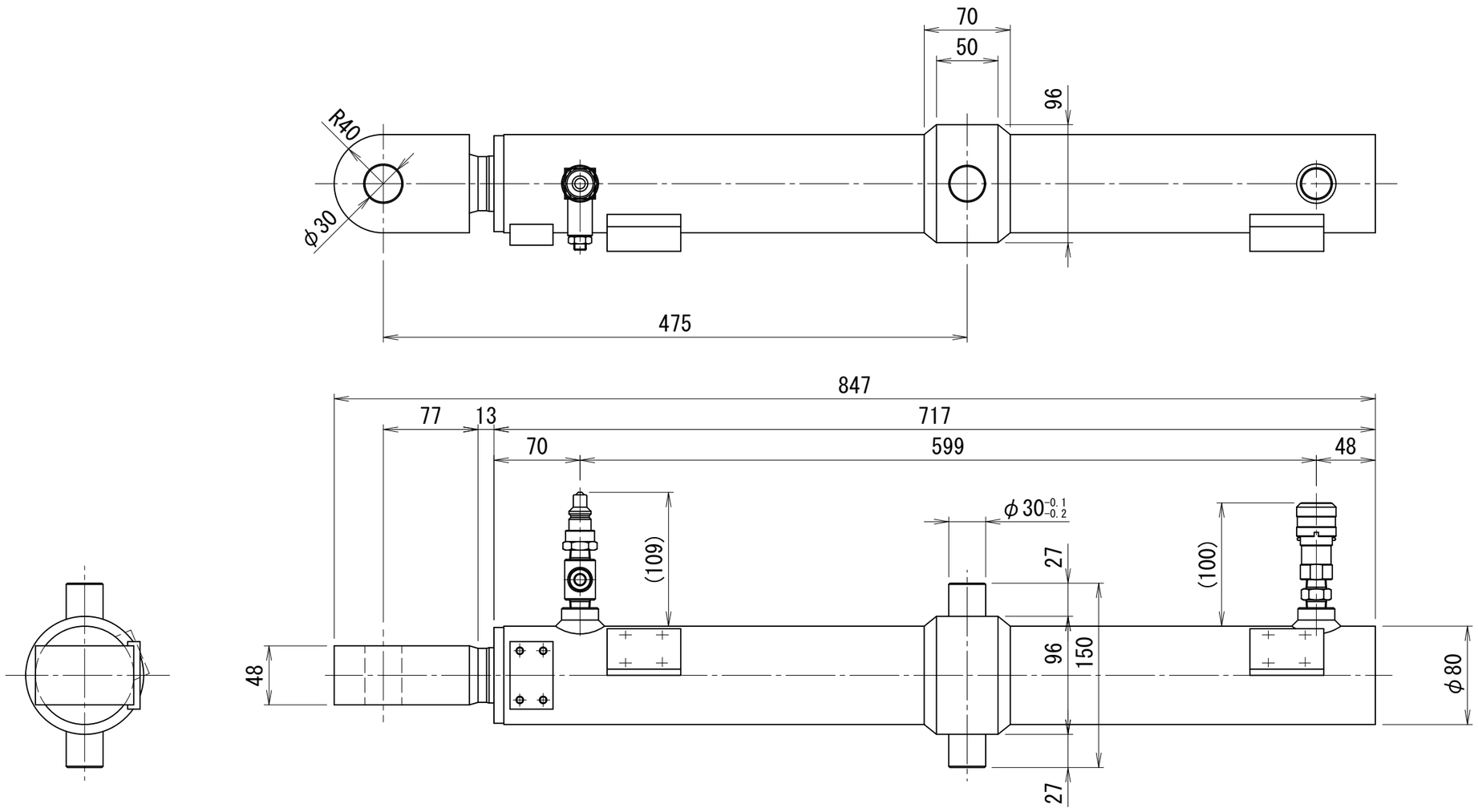

OTTC-4.655