450kN1000ストロークトラニオン油圧ジャッキ

仕様							
能力	押	450	kN	受圧面積	押	91.6	cm^2
	引	203	kN		引	41.3	cm^2
ストローク		1000	mm	最高使用圧力	押	49.1	MPa
最低機械高		1410	mm		引	49.1	MPa
最低芯間距離		365	mm	所要油量	押	9.2	L
シリンダー外径		140	mm		引	4.1	L
ロッド径		80	mm	重量		約114	kg
ピストン径		108	mm				

A矢示図

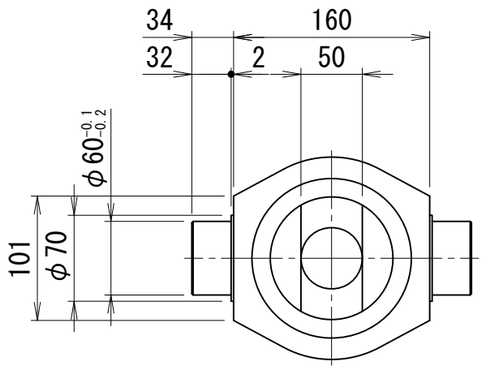

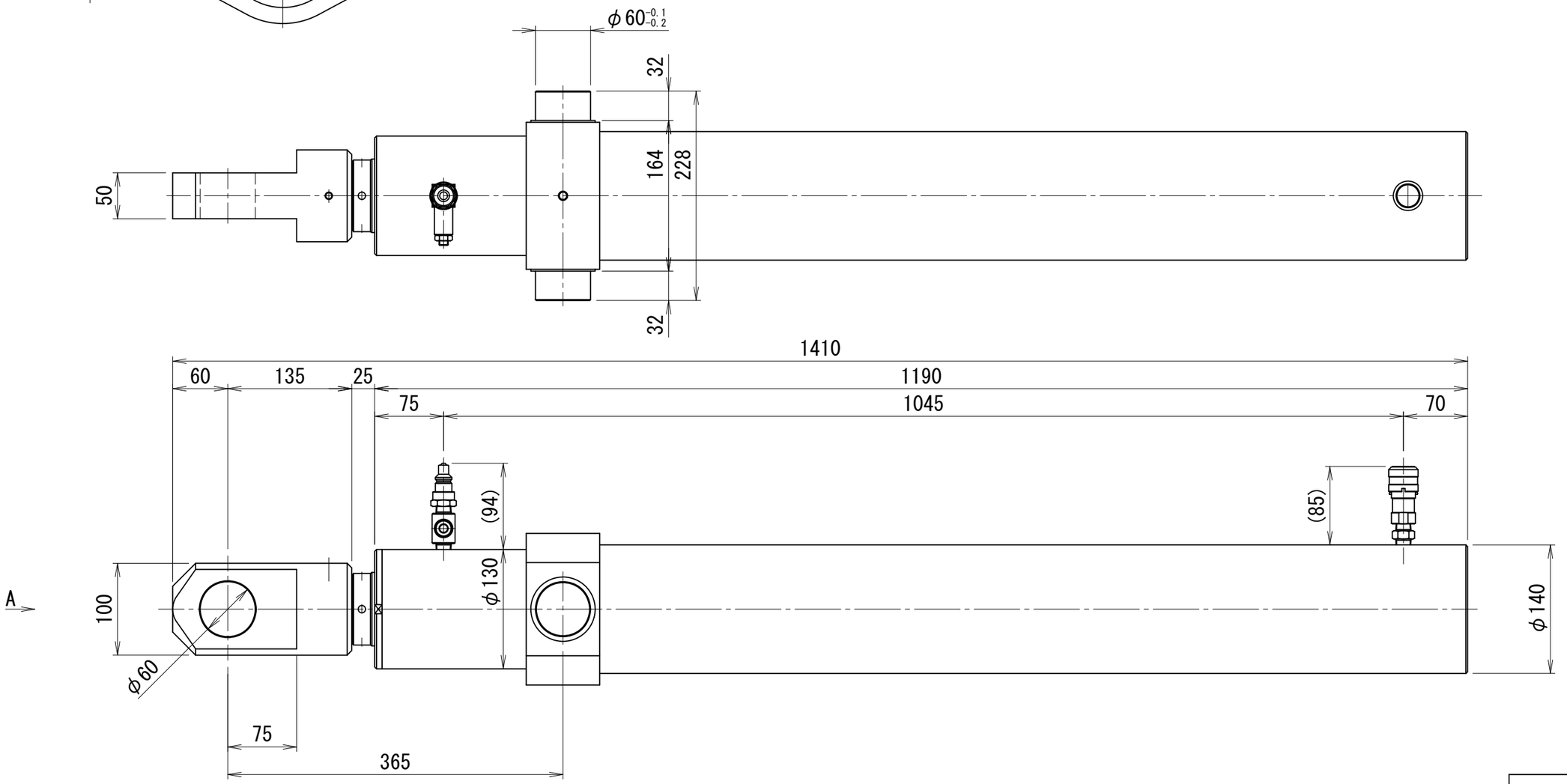

OTTC-45100-A