H形鋼クランプ装置 フランジ幅400mm 厚21mm対応

仕　　様		
水平方向能力	500	kN
適用H形鋼	400×400×13×21	
締付用油圧ジャッキ（締）	85	kN
ストローク	65	mm
最高使用圧力	67.7	MPa
開閉用油圧ジャッキ（閉）	28	kN
ストローク	45	mm
最高使用圧力	67.7	MPa
重量	約175	kg

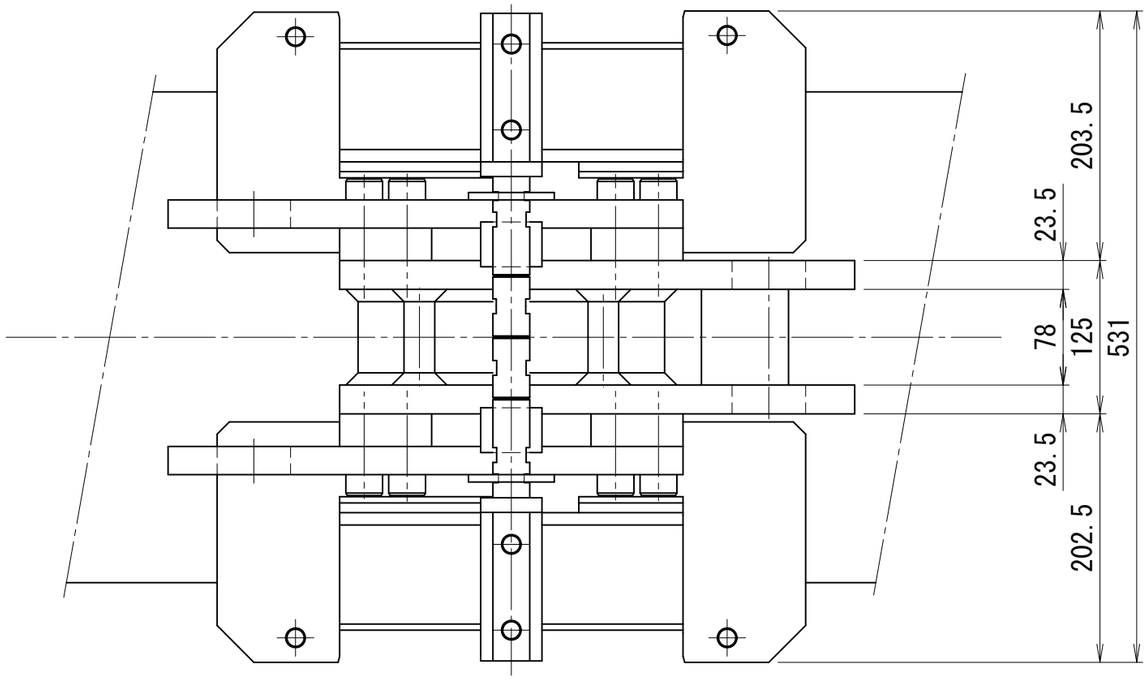

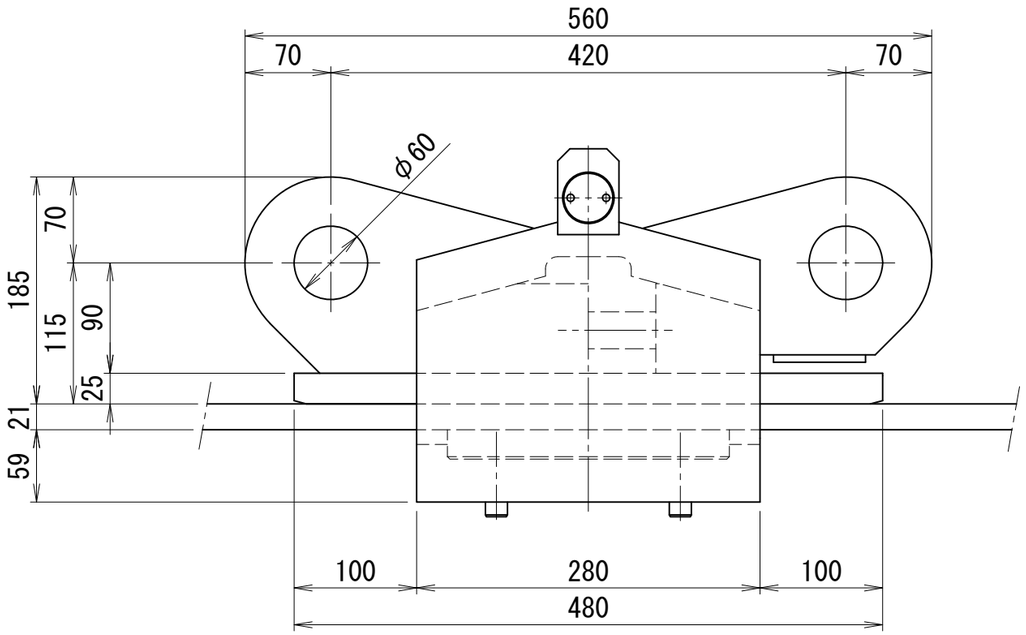

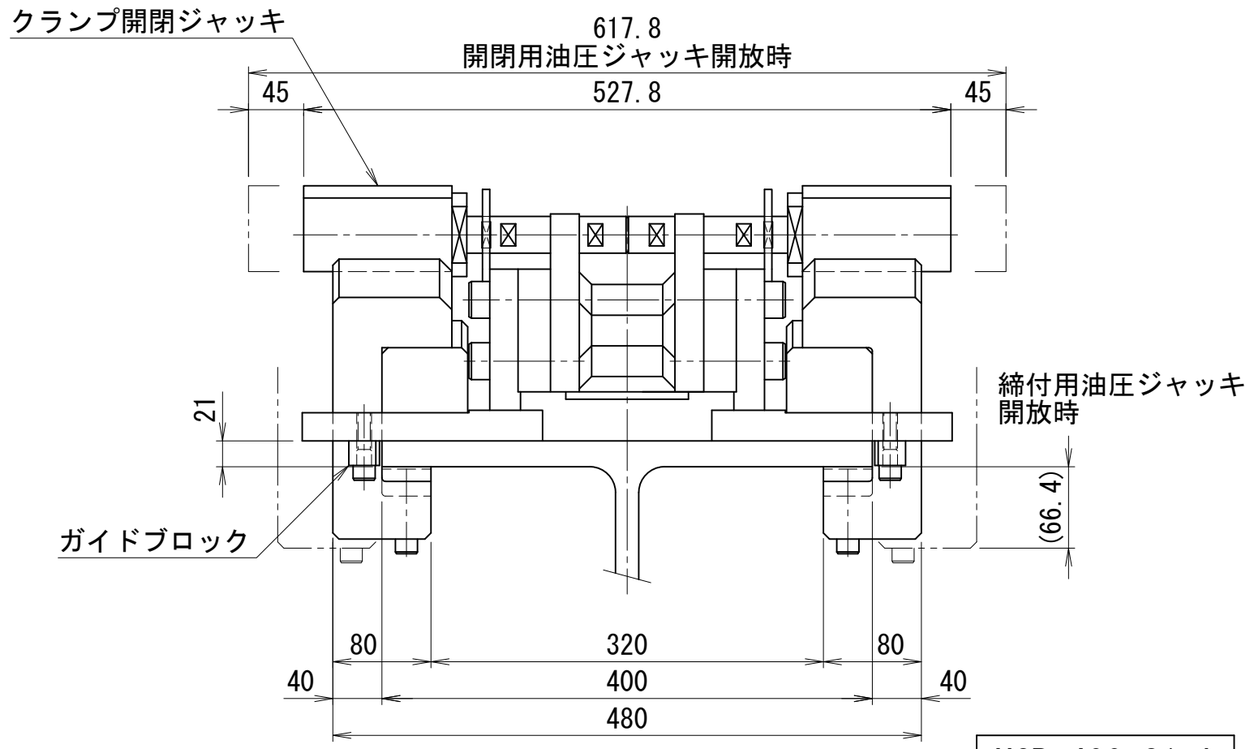

HCR-400-21-A