100kN1000ストローク両端クレビス付油圧ジャッキ

仕様							
能力	押	100	kN	受圧面積	押	50.3	cm^2
	引	44	kN		引	22.0	cm^2
ストローク		1000	mm	最高使用圧力	押	19.9	MPa
最低機械高		1500	mm		引	19.9	MPa
最低芯間距離		1400	mm	所要油量	押	5.0	L
シリンダー外径		100	mm		引	2.2	L
ロッド径		60	mm	重量		約77	kg
ピストン径		80	mm				

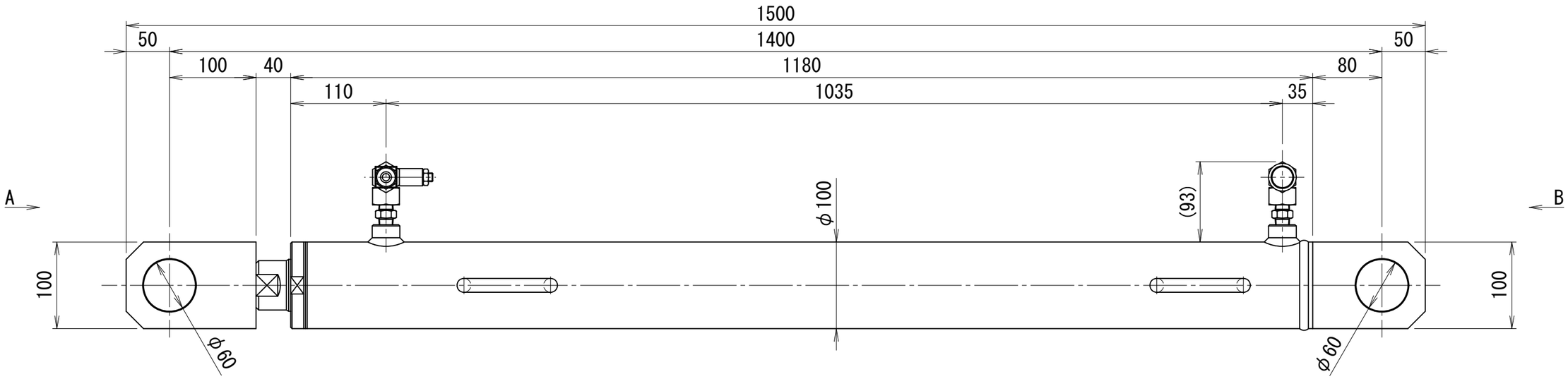

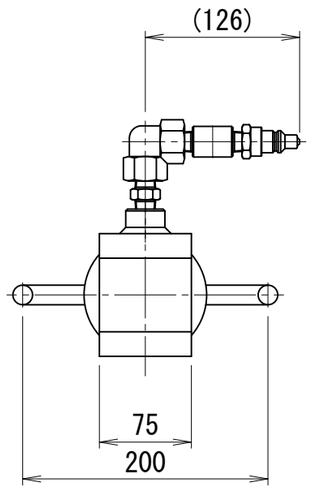

A矢示図

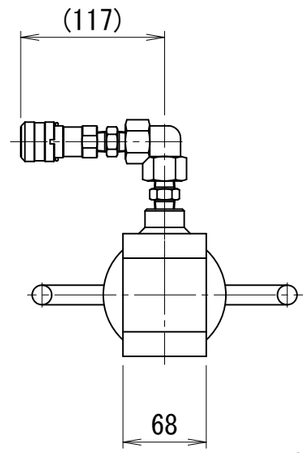

B矢示図

OTC-10100