500kN1400ストローク両端クレビス付油圧ジャッキ

仕様							
能力	押	500	kN	受圧面積	押	113.1	cm^2
	引	250	kN		引	56.4	cm^2
ストローク		1400	mm	最高使用圧力	押	44.2	MPa
最低機械高		2045	mm		引	44.2	MPa
最低芯間距離		1910	mm	所要油量	押	15.8	L
シリンダー外径		152.4	mm		引	7.9	L
ロッド径		85	mm	重量		約200	kg
ピストン径		120	mm				

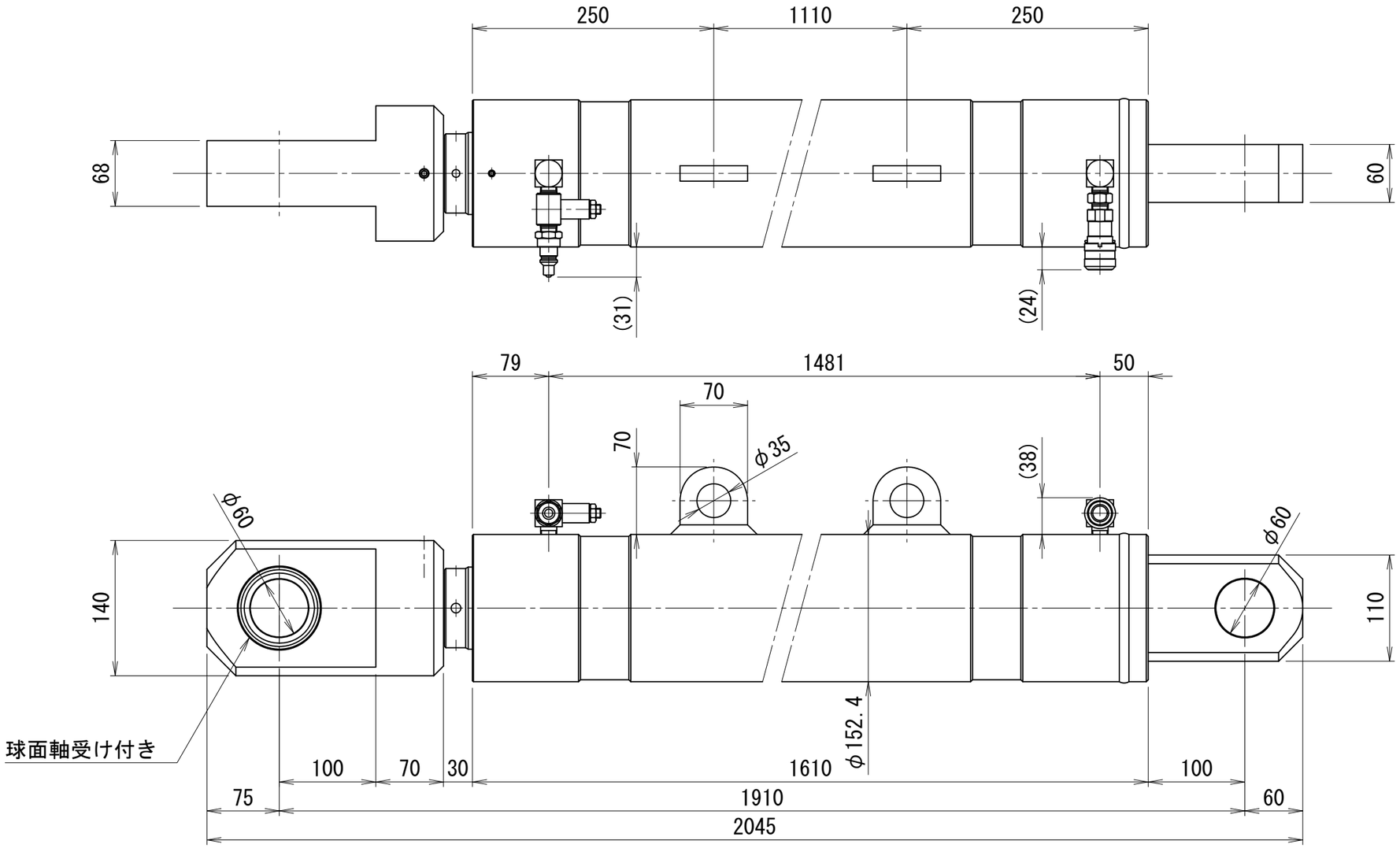

OTC-50140-B