押引1200kN1100ストローク両端クレビス付油圧ジャッキ

仕様							
能力	押	1200	kN	受圧面積	押	415.5	cm^2
	引	1200	kN		引	238.8	cm^2
ストローク		1100	mm	最高使用圧力	押	28.9	MPa
最低機械高		2177	mm		引	50.3	MPa
最低芯間距離		1897	mm	所要油量	押	45.7	L
シリンダー外径		320	mm		引	26.3	L
ロッド径		150	mm	重量		約985	kg
ピストン径		230	mm				

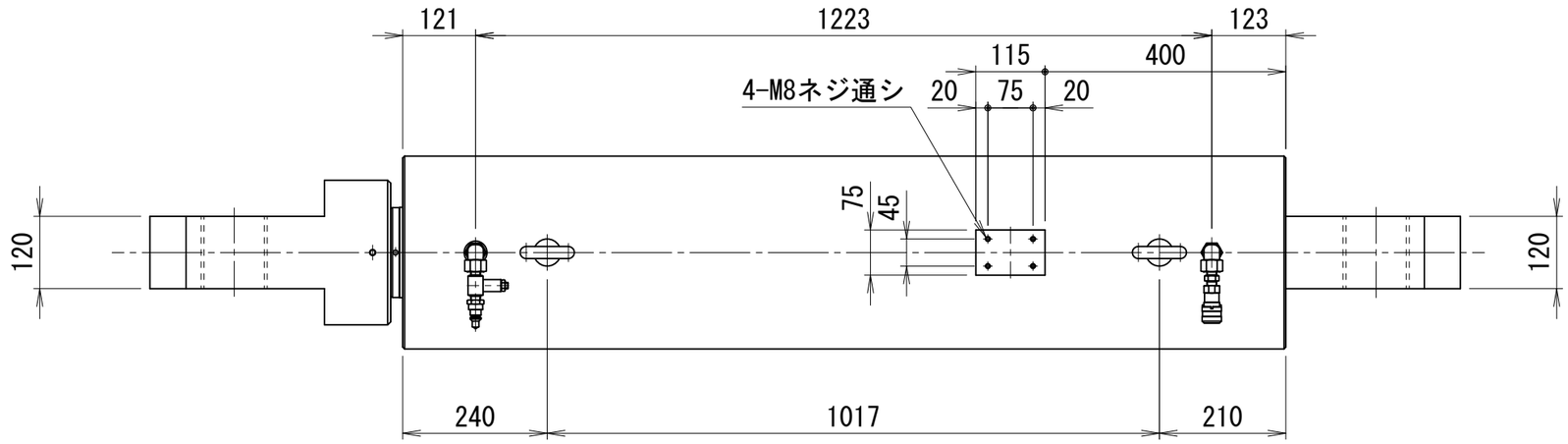

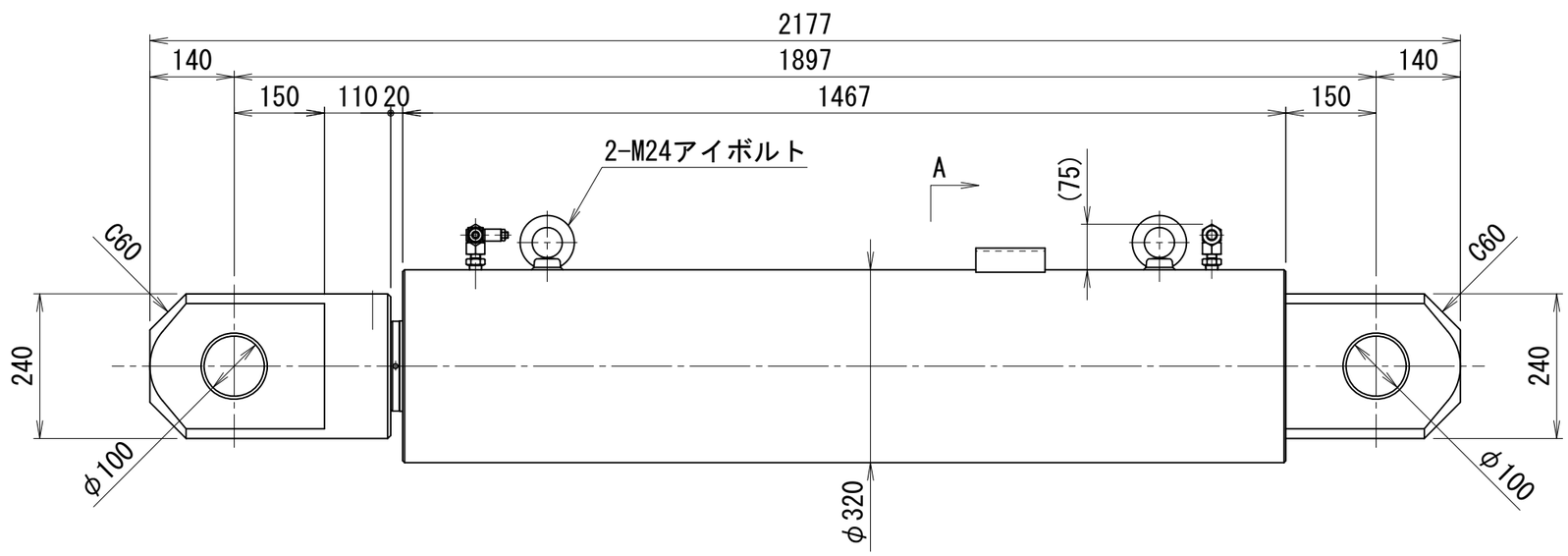

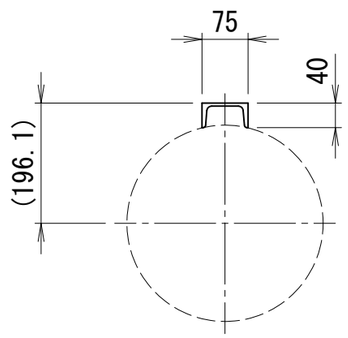

A矢示図

OTC-120110