3000kN50ストローク補修用油圧ジャッキ（タイプA ユニバーサルヘッド付）

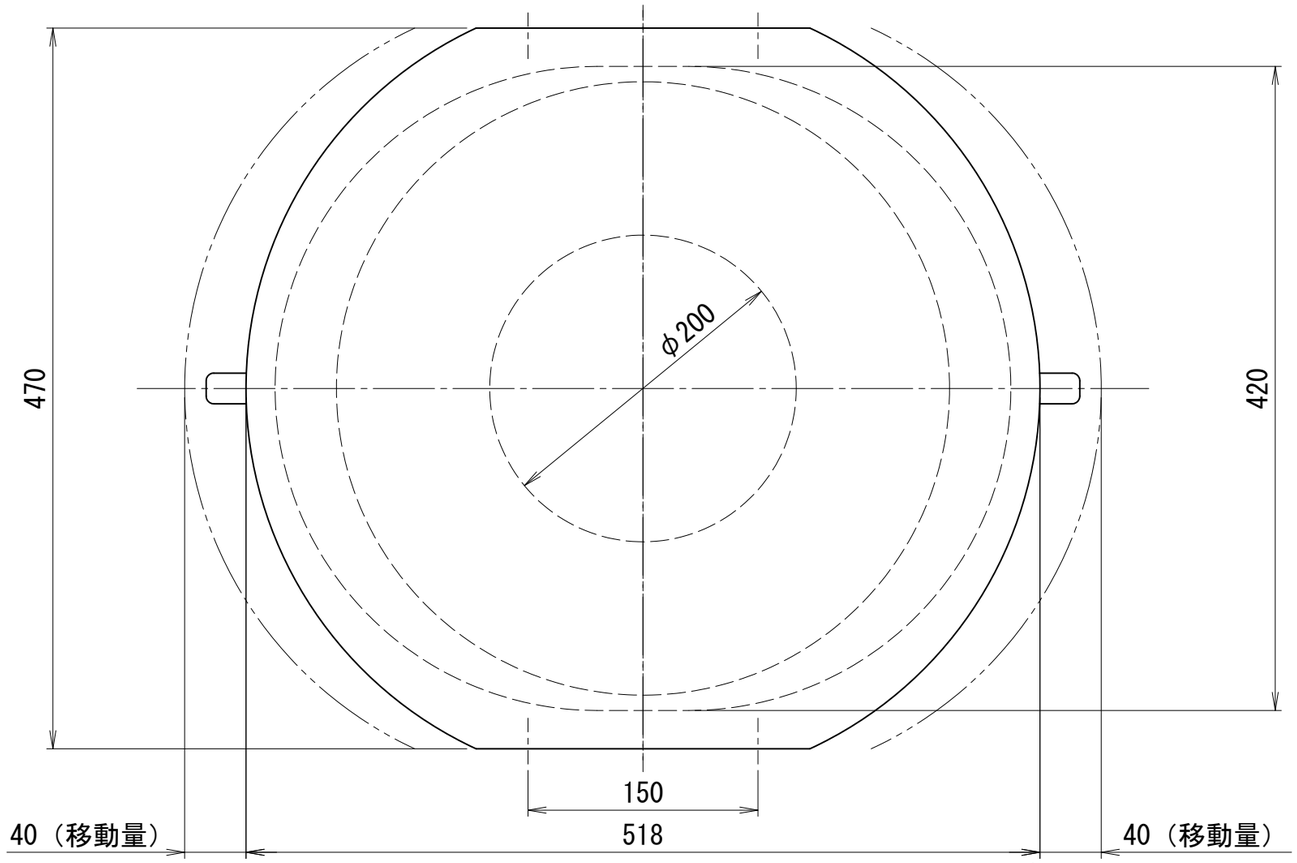

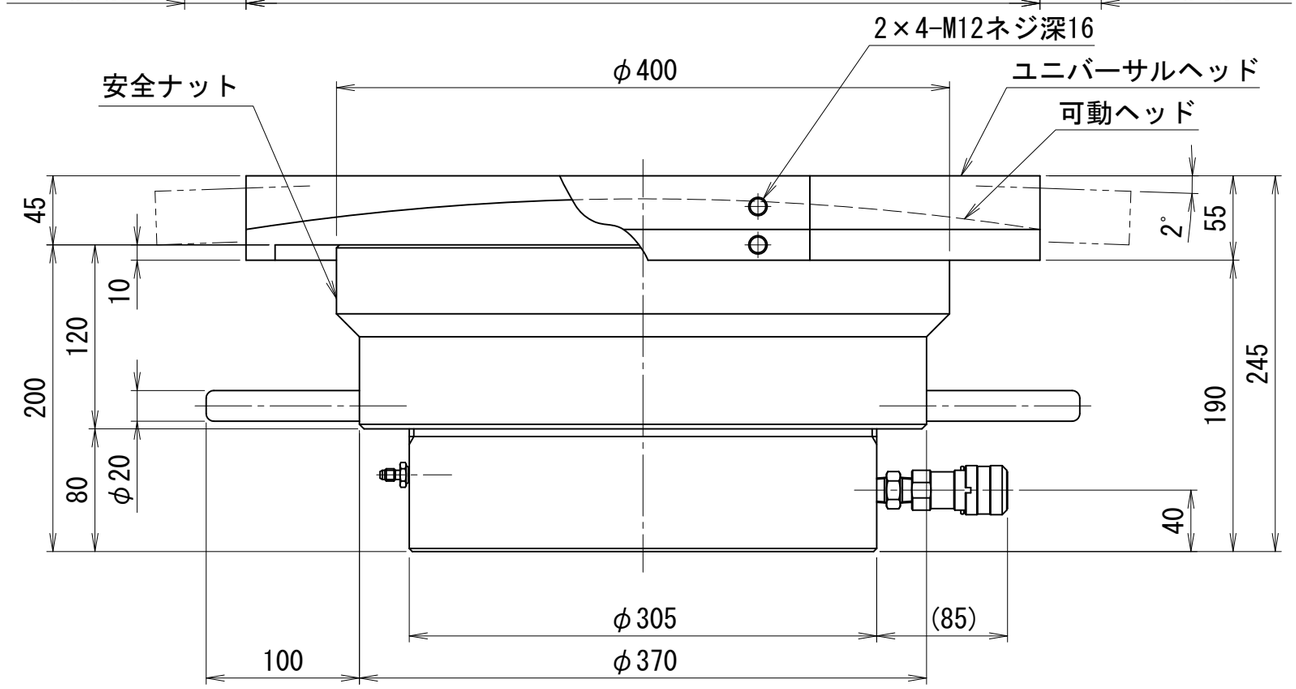

仕　　様			
能力		3000	kN
ストローク　※		50	mm
最低機械高		245	mm
ジャッキ機械高		200	mm
シリンダ外径		305	mm
ロッド径		200	mm
ピストン径		240	mm
受圧面積		452.4	cm^2
最高使用圧力		66.4	MPa
所要油量		2.3	L
重量	ジャッキ	約143	kg
	プレート	約75	kg
備考 可動ヘッドは、±40mm移動可能 ユニバーサルヘッド振り角は、±2°（±3.5%）			

※）①ストロークエンドからの加圧はおやめ下さい。

②ストロークエンドにて安全ナットをロックした場合、解放が困難になる場合があります。

③出荷時にストロークエンド使用が出来ないよう手動ポンプの油量を調整させていただく場合があります。

MJ-30050-UA