# 押引1200kN1100ストローク両端クレビス付油圧ジャッキ

| 仕様 | | | | | | | |
|---|---|---|---|---|---|---|---|
| 能力 | 押 | 1200 | kN | 受圧面積 | 押 | 415.5 | $cm^2$ |
| | 引 | 1200 | kN | | 引 | 238.8 | $cm^2$ |
| ストローク | | 1100 | mm | 最高使用圧力 | 押 | 28.9 | MPa |
| 最低機械高 | | 2177 | mm | | 引 | 50.3 | MPa |
| 最低芯間距離 | | 1897 | mm | 所要油量 | 押 | 45.7 | L |
| シリンダー外径 | | 320 | mm | | 引 | 26.3 | L |
| ロッド径 | | 150 | mm | 重量 | | 約985 | kg |
| ピストン径 | | 230 | mm | | | | |

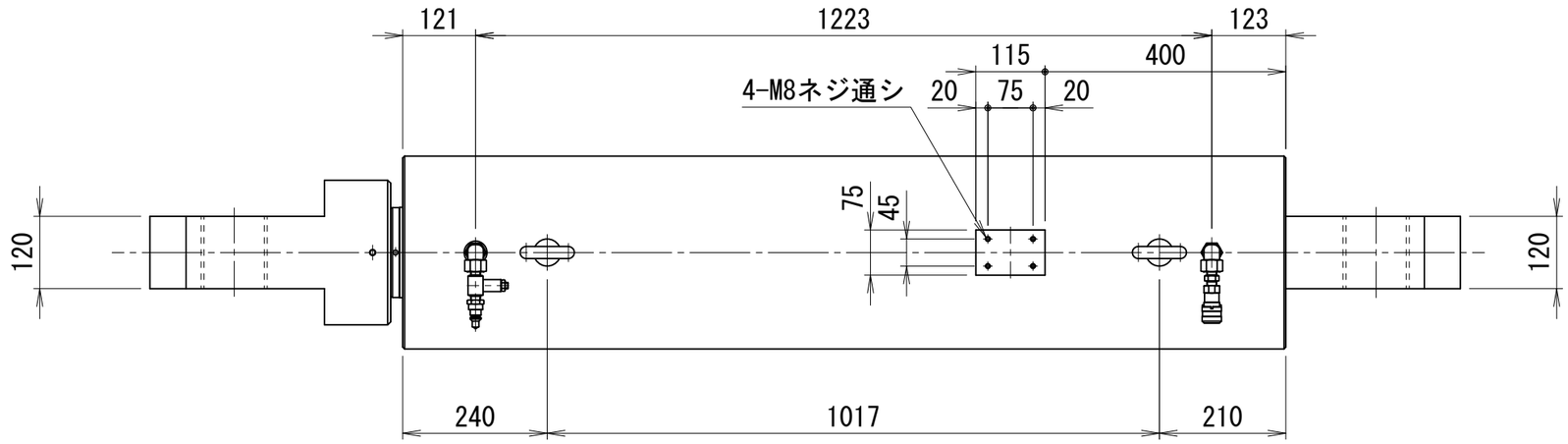


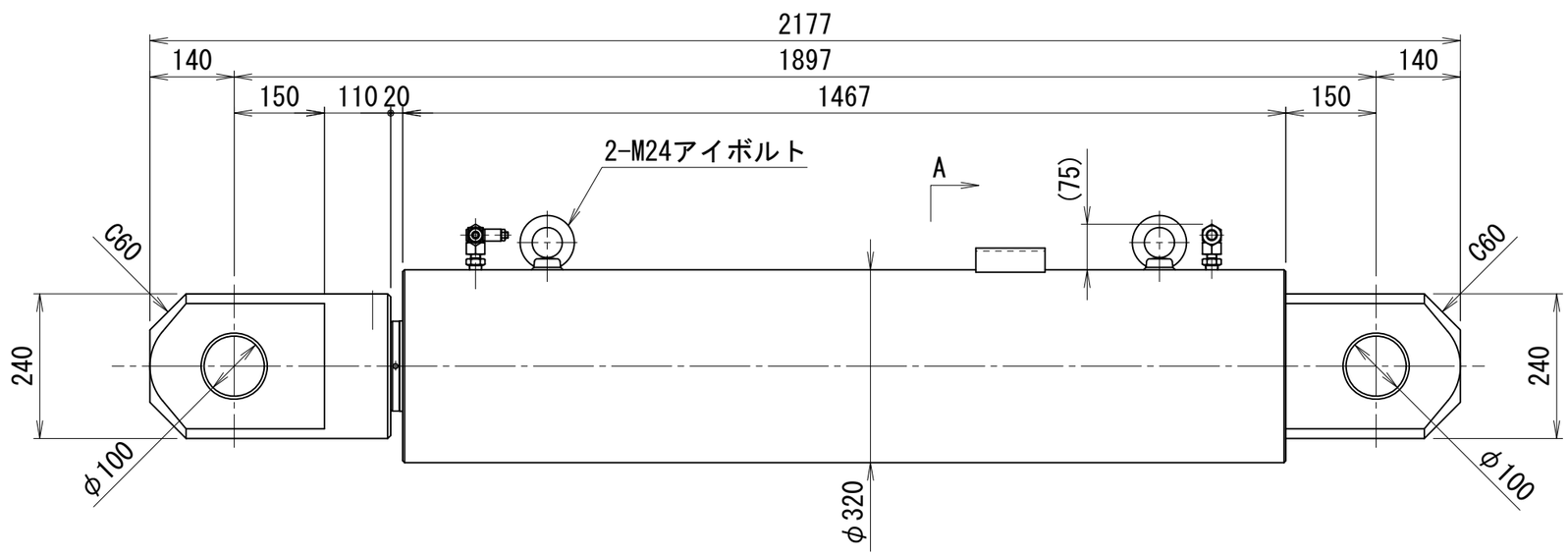


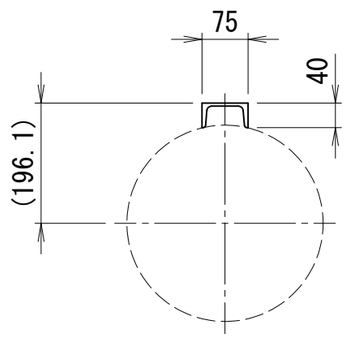


A矢示図

OTC-120110