500kN200ストロークCH型油圧ジャッキ用ラムチェア

仕　　様		
重量	約14	kg

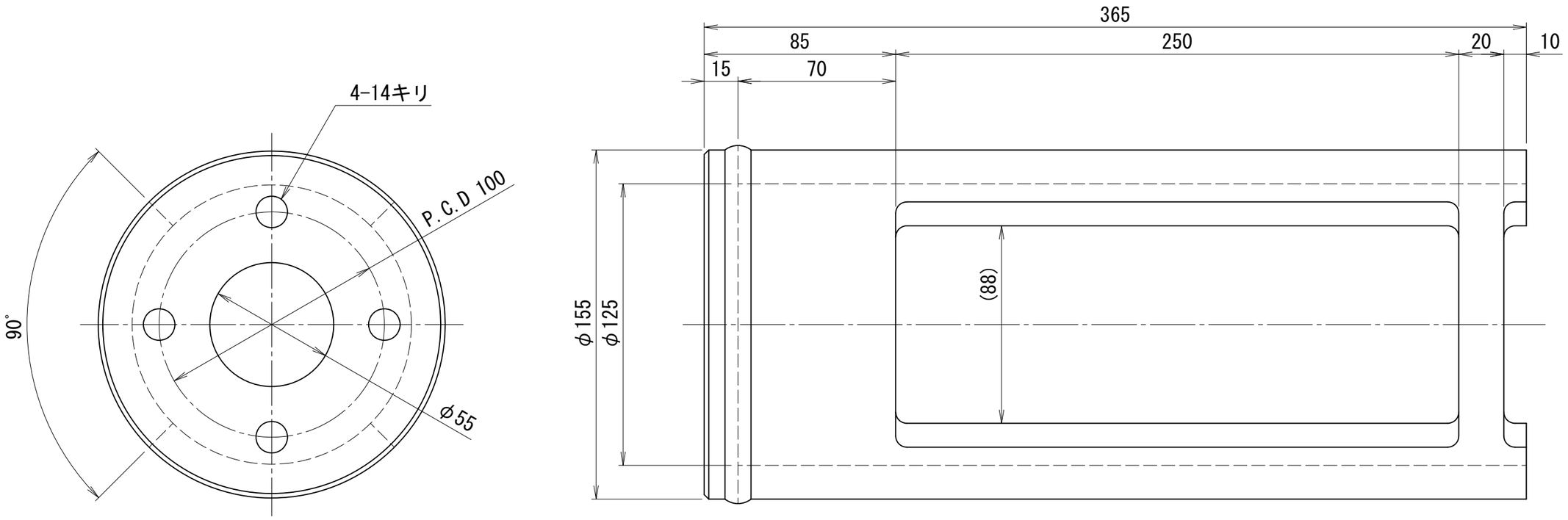

CHS-5020-A