200kN125ストローク試験用油圧ジャッキ

仕　　様		
能力	200	kN
ストローク	125	mm
最低機械高	290	mm
シリンダー外径	100	mm
ヘッド径	100	mm
ピストン径	70	mm
受圧面積	38.48	cm^2
最高使用圧力	52.0	MPa
所要油量	0.48	L
重量	約20	kg

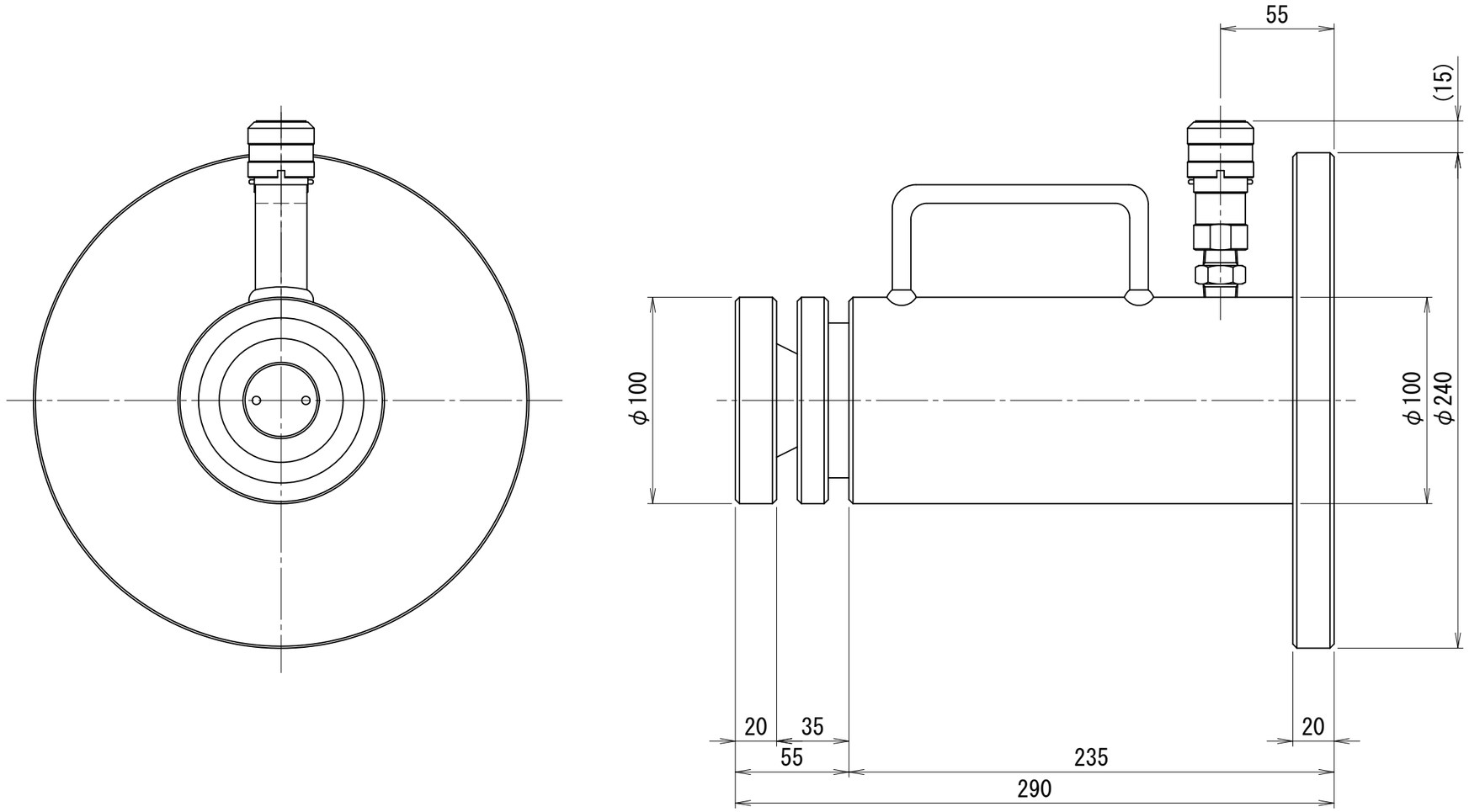

OTLJ-2012.5-SA